ՀԻՄՆԱԿԱՆ Տ ԼՐԱԿԱԶՄԻ ԱՇԽԱՏԱՆՔԱՅԻՆ ԳԾԱԳՐԵՐԻ ԱՄՓՈՓԱԳԻՐ

ԹԵՐԹ	ԱՆՎԱՆՈՒՄ	ԾԱՆՈԹՈՒԹՅՈՒՆ
1	Տեսահսկողություն: Ընդհանուր տվյալներ	
2	Կապի ցանցեր: Մասնագիր: Կառուցվածքային սխեմա	
3	Տեսահսկողություն: Առաջին հարկի հատակագիծ	
4	Տեսահսկողություն: Երկրորդ հարկի հատակագիծ	

ՎԿԱՅԱԿՈՉՎԱԾ ՓԱՍՏԱԹՂԹԵՐԻ ԱՄՓՈՓԱԳԻՐ

ՆՇԱՆԱԿՈՒՄ	ԱՆՎԱՆՈՒՄ	ԾԱՆՈԹՈՒԹՅՈՒՆ
ՀՀՇՆ II 84-78 ՄԱՍ I ԳԼՈՒԽ 84	Վարչական շենքեր: Նախագծային նորմաներ	
ՀՀՇՆ 21-01.01-2024	Շենքերի եվ շինությունների հակահրդեհային պաշտպանության համակարգեր ավտոմատ հրդեհաշիջման և հրդեհային ազդանշանման կայանքներ նախագծման նորմեր	
ՊՈՒԷ	Էլեկտրասարքավորումների տեղակայման կանոնները	7-րդ հրատարակչություն

Պայմանական նշաններ

Տեսահսկողության համակարգի մոնիտոր և պատկերի տեսագրման սարք

VC 17 տեսահսկման սարք ներսի

VC 01 տեսահսկման սարք դրսի

Տեսահսկողության ցանց

ԲԱՑԱՏՐԱԳԻՐ

Տեսահսկողության համակարգի նախագիծը կատարված է պատվիրատուի կողմից ներկայացված ճարտարապետական գծագրերի և նախագծման առաջադրանքի համաձայն:

Ներսի և դրսի տեսահսկողությունը իրականացված է 24 հատ IP 4 Mpicsel թողունակությամբ տեսախցիկներով, որոնց ազդանշանը գրանցվում է պատկերի տեսագրման սարքի միջոցով, տեղադրված տնօրենի սենյակում: Տեսահսկողության համակարգի մոնտաժը իրականացվում է պատերի մեջ և միջհարկային ծածկերում ՝ խողովակով: Կոմուտացիոն ղեկավարվող սարքերի տեղը հատակագծի վրա ճշտել շինարարության ժամանակ, և համաձայնեցնել պատվիրատու և շահագործող կազմակերպությունների հետ: Արտաքին տեսախցիկները տեղադրվում են 4.5-5մ բարձրության վրա:

Շինարարության ընթացքում հնարավոր է սարքավորումների տեղադիրքի և բարձրության փոփոխություն (համաձայնեցնելով պատվիրատուի և շահագործող կազմակերպության հետ):

Սպասարկող անձնակազմի անվտանգության համար ցանցի հողակցումը կատարել համապատասխան ՊՈՒԷ:

ՏՆՕՐԵՆ	Հ.ԳԱԱՍՊԱՐՅԱՆ		ՀՀ Գեղարքունիքի մարզի «Լճափի մանկապարտեզ» ՀՈԱԿ-ի շենքի հիմնանորոգման աշխատանքային նախագիծ		
ՆԱԽԱԳԾԵՑ	Գ.ՄԱՐՏԻՐՈՍՅԱՆ		Տեսահսկողություն	Փուլ	Թերթ	Թերթեր
				ԱՆ	S-1	4
			Ընդհանուր տվյալներ	«ՌԵԳՈՒԼ» ՍՊԸ		

ՏԵՍԱՀՍԿՈՂՈՒԹՅՈՒՆ

NN	ԱՆՎԱՆՈՒՄԸ	ՄԱԿՆԻՇ	ՉԱՓՄԱՆ ՄԻԱՎՈՐ	ՔԱՆԱԿ
1	2	3	4	5
1	Ցանցային տեսաձայնագրիչ սարք 32 մուտք IP մուտք, 1HDMI, 1VGA		լրակազմ	1
2	Կոշտ սկավառակ 6TB		հատ	2
3	24 ժամ անխափան սնուցման աղբյուր 1.0ԿՎտ		հատ	1
4	Մարտկոց 12Վ, 28 Ա*կ		հատ	1
5	Մոնիտոր 32"		հատ	2
6	IP տեսախցիկ 4ՄՊք ներքին տեղադրման, մոնտաժման կոմպլեկտով	Hikvision DS-2CD1343GO-I	հատ	13
7	IP տեսախցիկ 4ՄՊք IP67,արտաքին տեղադրման,մոնտաժման կոմպլեկտով	Hikvision DS-2CD1043GO-I	հատ	11
8	Կոմուտացիոն ղեկավարվող սարք 16 մուտքի 10/100+2մուտք/1ելք/1000 Mbit/վրկ արագ.	Hikvision PoE Switch DS-3E0518P-E	հատ	2
9	Մալուխ U/UTP AWG24,LSZH պատյան (այրում չտարածող ծածկույթով),ISO/IEC 11801;-10 .. 55 °C,1000 BASE-T– Gigabit Ethernet	UTP cat 5e	մ	880
10	Կոնեկտոր 1000 Mbit/secound արագություն ապահովող	Connector RJ45 cat 6	հատ	56
11	Ճարմանդ		հատ	2200
12	Պլաստիկ հերմետիկ միացման տուփ 50x70		հատ	24
13	Պոլիէթիլենային էլեկտրատեխնիկական գոֆրե խողովակ Ø50		մ	5
14	Պոլիէթիլենային էլեկտրատեխնիկական գոֆրե խողովակ Ø20		մ	880
15	100մմ և 200մմ հաստության միջնորմի մեջ անցքի բացում և վերականգնում		հատ	10
16	Արտաքին պատի մեջ անցքի բացում և վերականգնում		հատ	16
17	Միջհարկային ծածկի մեջ անցքի բացում և վերականգնում		հատ	1
18	Ծրագրային ապահովում իր մեջ ներառված՝ համակարգի կարգաբերում, ծրագրավորում		կետ	24

ՏԵՍԱԴԻՏԱՐԿՄԱՆ ՀԱՄԱԿԱՐԳԻ ԿԱՌՈՒՑՎԱԾՔԱՅԻՆ ՍԽԵՄԱ

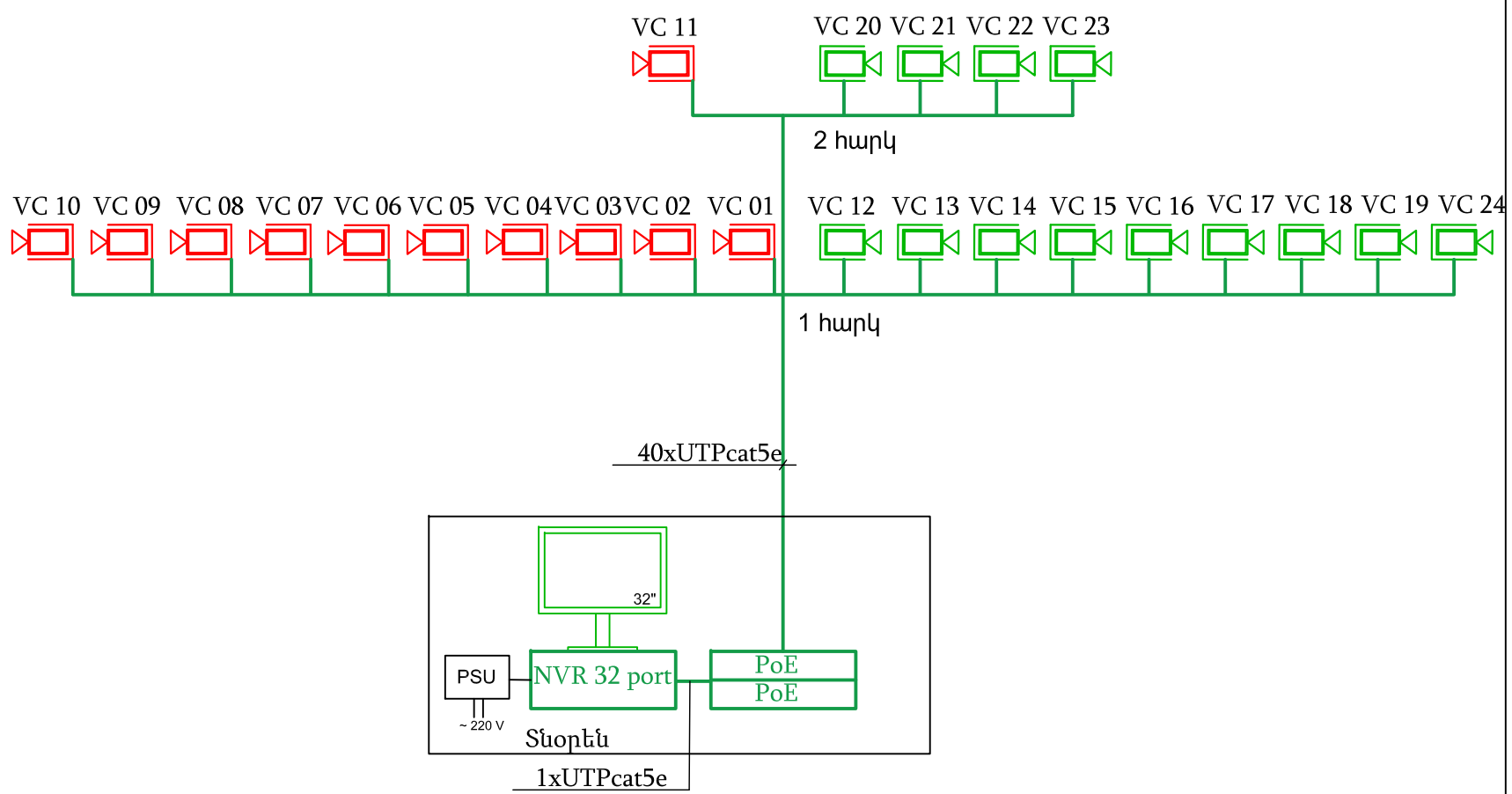

ՏՆՕՐԵՆ	Հ.ԳԱԱՍՊԱՐՅԱՆ		ՀՀ Գեղարքունիքի մարզի «Լճափի մանկապարտեզ» ՀՈԱԿ-ի շենքի հիմնանորոգման աշխատանքային նախագիծ			
ՆԱԽԱԳԾԵՑ	Գ.ՄԱՐՏԻՐՈՍՅԱՆ		Տեսահսկողություն	Փուլ	Թերթ	Թերթեր
				ԱՆ	S-2	4
			Մասնագիր: Կառուցվածքային սխեմա	«ՌԵԳՈՒԼ» ՍՊԸ		

ԱՌԱՋԻՆ ՀԱՐԿ Շին. 787.9մ² / Օգտ. 621.1մ²		
№	ԱՆՎԱՆՈՒՄ	ՄԱԿԵՐԵՍ
1-1	Նախամուտք - աստիճանավանդակ	######
1-2	Միջանցք	######
1-3	Նախամուտք	#####
1-4	Հանդերձարան	######
1-5	Պահեստ	#####
1-6	Պահեստ	#####
1-7	Դասասենյակ	######
1-8	Ս/Հ	#####
1-9	Ննջասենյակ	######
1-10	Տնօրենի կաբինետ	######
1-11	Հանդերձարան	######
1-12	Պահեստ	#####
1-13	Պահեստ	#####
1-14	Դասասենյակ	######
1-15	Մեթոդական կաբինետ	######
1-16	Ննջարան	######
1-17	Ս/Հ	#####
1-18	Միջանցք	######
1-19	Միջանցք	######
1-20	Հանդերձարան	#####
1-21	Պահեստ	#####
1-22	Դահլիճ	######
1-23	Խոհանոց	######
1-24	Պահեստ	#####
1-25	Պահեստ	#####
1-26	Կաթսայատուն	#####
1-27	Լվացքատուն - արդուկի սենյակ	######
1-28	Լոգասենյակ	#####
1-29	Հոգեբան	#####
1-30	Բուժկետ	######
1-31	Ս/Հ	#####
1-32	Ս/Հ	######
1-33	Ս/Հ	#####
	Ընդհանուր	#######

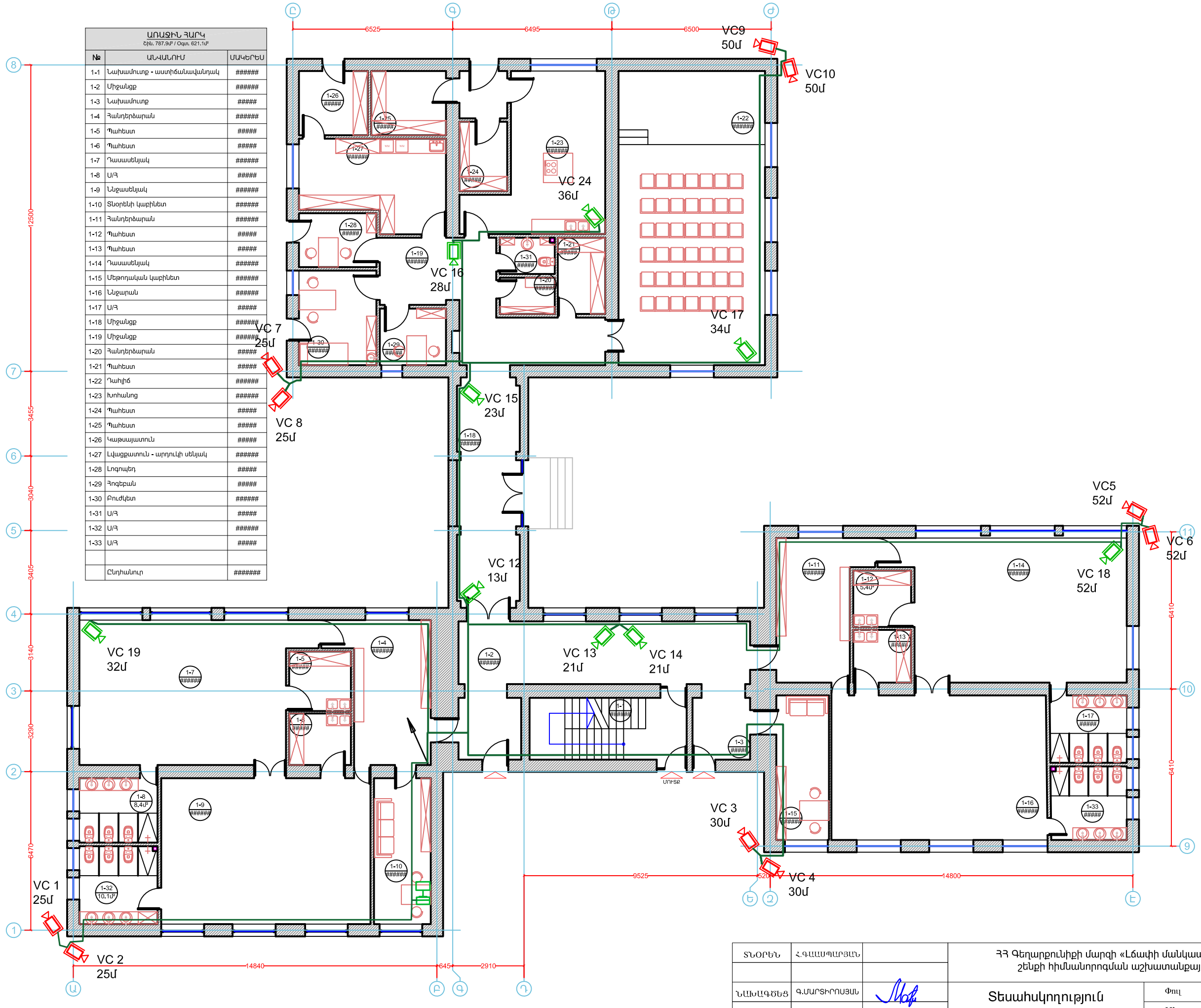

ՏՆՕՐԵՆ	Հ.ԳԱԱՍՊԱՐՅԱՆ		ՀՀ Գեղարքունիքի մարզի «Լճափի մանկապարտեզ» ՀՈԱԿ-ի շենքի հիմնանորոգման աշխատանքային նախագիծ		
ՆԱԽԱԳԾԵՑ	Գ.ՄԱՐՏԻՐՈՍՅԱՆ		Տեսահսկողություն	Փուլ	Թերթ	Թերթեր
				ԱՆ	S-3	4
			Առաջին հարկի հատակագիծ	«ՌԵԳՈՒԼ» ՍՊԸ	

ԵՐԿՐՈՐԴ ՀԱՐԿ Շին. 497.0մ² / Օգտ. 389.7մ²		
№	ԱՆՎԱՆՈՒՄ	ՄԱԿԵՐԵՍ
2-1	Աստիճանավանդակ	######
2-2	Միջանցք	######
2-3	Հանդերձարան	######
2-4	Դասասենյակ	######
2-5	Պահեստ	#####
2-6	Պահեստ	#####
2-7	Ննջասենյակ	######
2-8	Ս/Հ	#####
2-9	Ս/Հ	#####
2-10	Հանդերձարան	######
2-11	Դասասենյակ	######
2-12	Ննջասենյակ	######
2-13	Պահեստ	#####
2-14	Պահեստ	#####
2-15	Ս/Հ	#####
2-16	Ս/Հ	######
	Ընդհանուր	#######

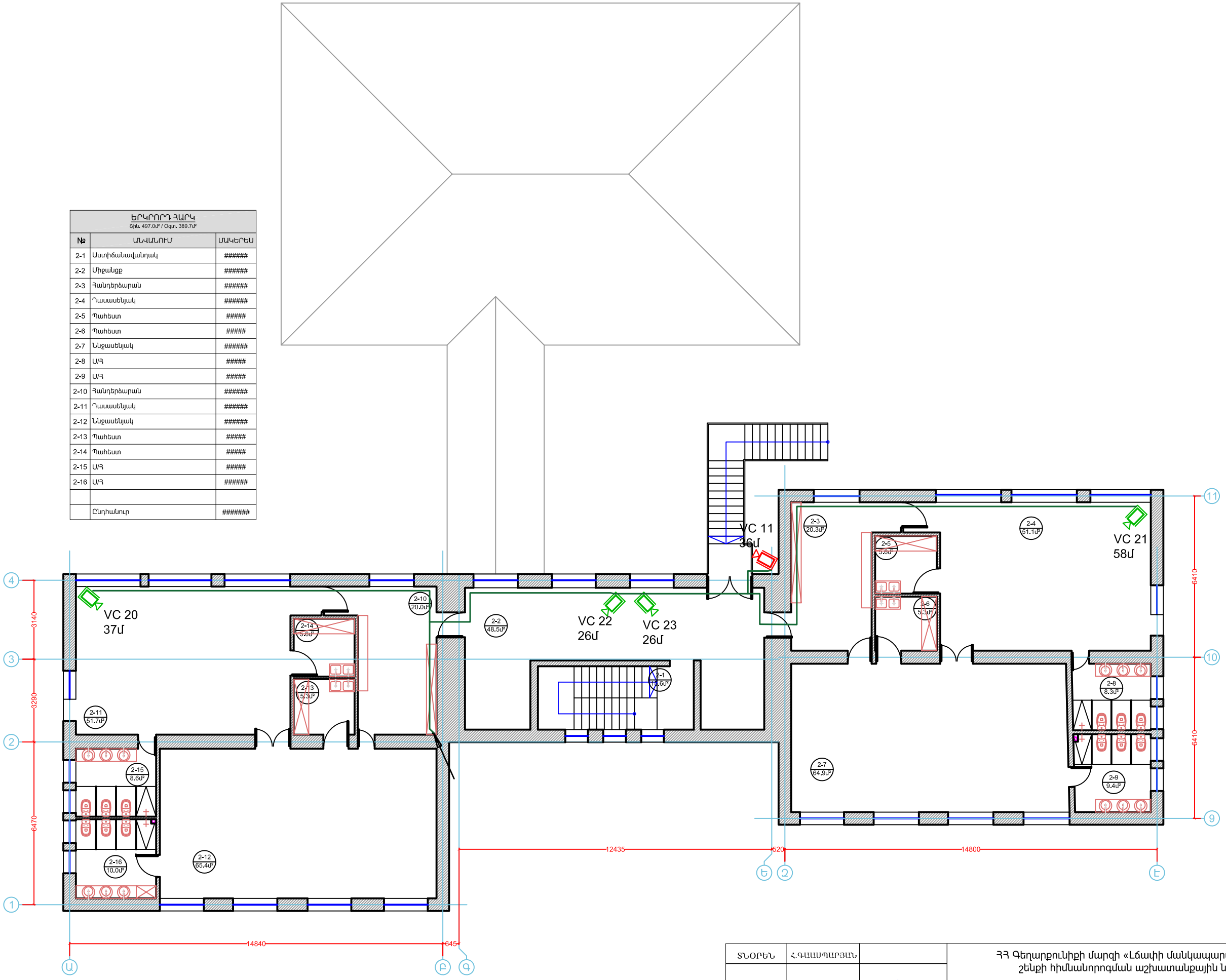

ՏՆՕՐԵՆ	Հ.ԳԱԱՍՊԱՐՅԱՆ		ՀՀ Գեղարքունիքի մարզի «Լճափի մանկապարտեզ» ՀՈԱԿ-ի շենքի հիմնանորոգման աշխատանքային նախագիծ		
ՆԱԽԱԳԾԵՑ	Գ.ՄԱՐՏԻՐՈՍՅԱՆ		Տեսահսկողություն	Փուլ	Թերթ	Թերթեր
				ԱՆ	S-4	4
			Երկրորդ հարկի հատակագիծ	«ՌԵԳՈՒԼ» ՍՊԸ	